IEC Gerätestecker C14 oder C18 mit Netzschalter 2-polig und Sicherungshalter 1- oder 2-polig

C14 70° C

C18 70° C

Beschreibung

- Einbau in Platten:
  Schraubbefestigung von Front- oder Rückseite, Gerätestecker, Schutzklasse I oder II, Sicherungshalter für Gerätesicherungseinsätze 5 x 20 mm, Netzschalter 2-polig
- Löt- oder Steckanschlüsse

Zulassungen

- UL Ausweisnummer: E93617
- CSA Ausweisnummer: 27324

Merkmale

- Netzschalter unbeleuchtet oder beleuchtet

Weblinks

pdf-Datenblatt, html-Datenblatt, Allgemeine Produktinformationen, Zulassungen, CE-Konformitätserklärung, RoHS, CHINA-RoHS, Mating Connectors, e-Shop, SCHURTER-Stock-Check, Distributor-Stock-Check, CAD-Zeichnungen, Zubehör, Kabelkonfektion, Montageanleitung, Detailanfrage zu Typ

Technische Daten

Nenndaten IEC	10 A / 250 VAC; 50 Hz
Nenndaten UL/CSA	10 A / 250 VAC; 60 Hz
Spannungsfestigkeit	> 3 kVAC zwischen L-N > 1.5 kVAC zwischen L/N-PE (1 min/50 Hz)
Zulässige Betriebstemp.	-25 °C bis 70 °C
Schutzgrad	von Frontseite IP 20 nach IEC 60529
Schutzklasse	Geeignet für Geräte der Schutzklasse I oder II nach IEC 61140
Anschluss	Löt- oder Steckanschlüsse
Material: Gehäuse	PA6, schwarz, UL 94V-0

Gerätestecker	C14 / C18 gemäss IEC 60320 UL 498, CSA C22.2 no. 42 (Für kalte Bedingungen) Stifttemperatur 70 °C, 10 A, Schutzklasse I oder II
Geräte-Sicherungshalter	1- / 2-polig, gemäss IEC 60127-6, für Gerätesicherungseinsätze 5 x 20 mm
Leistungsaufnahme @ Tu > 23°C	Zulässige Leistungsaufnahme bei höheren Umgebungstemp. siehe Derating-Kurven
Netzschalter	Wippenschalter 2-polig, unbeleuchtet oder beleuchtet schwarz, gemäss IEC 61058-1 Technische Details

Abmessungen

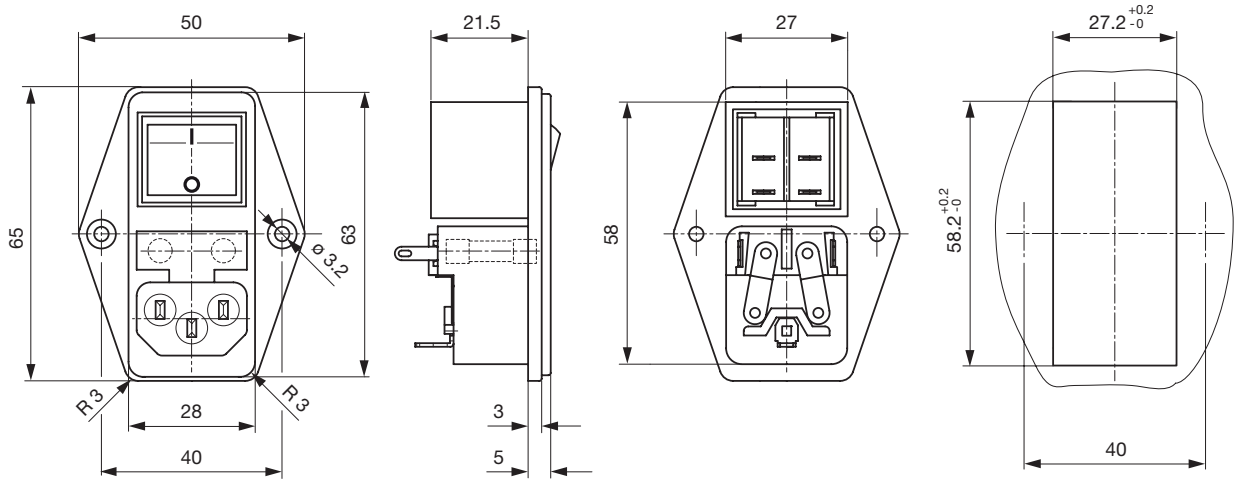

Länge der Anschlüsse siehe Auswahlangaben in Schlüsseltabellen

Konfig. Code

6765 - H - A B C N - D - E G O P

Bei den Buchstaben handelt es sich um Platzhalter für die Schlüssel der entsprechenden Auswahlwerte in den Schlüsseltabellen.

6765 - **H** - A B C N - D - E G O P = Ausführung

Ausführung	Konfigurations-Schlüssel
Schutzklasse 2	B
Schutzklasse 1	X

6765 - H - **A** B C N - D - E G O P = Anschlüsse

Anschluss L	Konfigurations-Schlüssel
Brücke zum Sicherungshalter	B

6765 - H - A **B** C N - D - E G O P = Anschlüsse

Anschluss N	Konfigurations-Schlüssel
Lötanschluss kurz (L = 4.8 mm)	2
Lötanschluss lang (L = 8.5 mm)	3
Flachsteckanschluss (4.8 x 0.8 mm)	8
Flachsteckanschluss (6.3 x 0.8 mm)	9
Brücke zum Sicherungshalter	B

Symbole analog wie in Tabelle A

6765 - H - A B **C** N - D - E G O P = Anschlüsse

Anschluss Erde	Konfigurations-Schlüssel
ohne Anschluss	0
Lötanschluss kurz (L = 4.8 mm)	2
Lötanschluss lang (L = 8.5 mm)	3
Flachsteckanschluss (4.8 x 0.8 mm)	8
Flachsteckanschluss (6.3 x 0.8 mm)	9

Symbole analog wie in Tabelle A

6765 - H - A B C **N** - D - E G O P = Anschluss Sicherungshalter

Anschluss Sicherungshalter	Konfigurations-Schlüssel
Lötanschluss	1

6765 - H - A B C N - **D** - E G O P = Farbe

Farbe	Konfigurations-Schlüssel
Schwarz	A

6765 - H - A B C N - D - **E** G O P = Bauform

Bauform	Konfigurations-Schlüssel
Montageflansch mit Versenklöchern	1

6765 - H - A B C N - D - E **G** O P = Mass X

Mass "x"	Konfigurations-Schlüssel
00	

Das Mass "X" wird in ($^{1}/_{10}$ mm) dargestellt. Diese Angabe gilt auch für den Nummernschlüssel

6765 - H - A B C N - D - E G **O** P = Ausstattung

Ausstattung	Konfigurations-Schlüssel
Blinddeckel	1
Halter für 1oder 2 Sicherungen (Text unter Stecker)	4
Halter für 1oder 2 Sicherungen (Text über Stecker)	5

6765 - H - A B C N - D - E G O **P** = Schalter

Schalter	Konfigurations-Schlüssel
ohne Verwendung	0
Blinddeckel	1
Schalter 2-polig, 4,8mm Steckanschluss, schwarz	4
Schalter 2-polig, Lötanschlüsse, schwarz	5
Schalter 2-polig, 4,8mm Steckanschluss, rot beleuchtet	6
Schalter 2-polig, Lötanschlüsse, rot beleuchtet	7
Schalter 2-polig, 4,8mm Steckanschluss, grün beleuchtet	8
Schalter 2-polig, Lötanschlüsse, grün beleuchtet	9

Varianten

Konfig. Code	Bezeichnung	Bestellnummer
6765-X-BB21-A-10040	6765, IEC Gerätesteckerkombielement C14, 70°C, Ausführung: Schutzklasse 1, L: Brücke zum Sicherungshalter, N: Brücke zum Sicherungshalter, Erde: Lötanschluss kurz (L = 4.8 mm), Sicherungshalter: Lötanschluss, Farbe: Schwarz, Bauform: Montageflansch mit Versenklöchern, Mass X: 00, Ausstattung: Halter für 1oder 2 Sicherungen (Text unter Stecker), ohne Verwendung	4304.6078
6765-X-BB21-A-10044	6765, IEC Gerätesteckerkombielement C14, 70°C, Ausführung: Schutzklasse 1, L: Brücke zum Sicherungshalter, N: Brücke zum Sicherungshalter, Erde: Lötanschluss kurz (L = 4.8 mm), Sicherungshalter: Lötanschluss, Farbe: Schwarz, Bauform: Montageflansch mit Versenklöchern, Mass X: 00, Ausstattung: Halter für 1oder 2 Sicherungen (Text unter Stecker), Schalter 2-polig, 4,8mm Steckanschluss, schwarz	4304.6079
6765-X-BB21-A-10045	6765, IEC Gerätesteckerkombielement C14, 70°C, Ausführung: Schutzklasse 1, L: Brücke zum Sicherungshalter, N: Brücke zum Sicherungshalter, Erde: Lötanschluss kurz (L = 4.8 mm), Sicherungshalter: Lötanschluss, Farbe: Schwarz, Bauform: Montageflansch mit Versenklöchern, Mass X: 00, Ausstattung: Halter für 1oder 2 Sicherungen (Text unter Stecker), Schalter 2-polig, Lötanschlüsse, schwarz	4304.6080
6765-X-BB21-A-10054	6765, IEC Gerätesteckerkombielement C14, 70°C, Ausführung: Schutzklasse 1, L: Brücke zum Sicherungshalter, N: Brücke zum Sicherungshalter, Erde: Lötanschluss kurz (L = 4.8 mm), Sicherungshalter: Lötanschluss, Farbe: Schwarz, Bauform: Montageflansch mit Versenklöchern, Mass X: 00, Ausstattung: Halter für 1oder 2 Sicherungen (Text über Stecker), Schalter 2-polig, 4,8mm Steckanschluss, schwarz	4304.6081
6765-X-BB21-A-10055	6765, IEC Gerätesteckerkombielement C14, 70°C, Ausführung: Schutzklasse 1, L: Brücke zum Sicherungshalter, N: Brücke zum Sicherungshalter, Erde: Lötanschluss kurz (L = 4.8 mm), Sicherungshalter: Lötanschluss, Farbe: Schwarz, Bauform: Montageflansch mit Versenklöchern, Mass X: 00, Ausstattung: Halter für 1oder 2 Sicherungen (Text über Stecker), Schalter 2-polig, Lötanschlüsse, schwarz	4304.6082
6765-X-BB81-A-10040	6765, IEC Gerätesteckerkombielement C14, 70°C, Ausführung: Schutzklasse 1, L: Brücke zum Sicherungshalter, N: Brücke zum Sicherungshalter, Erde: Flachsteckanschluss (4.8 x 0.8 mm), Sicherungshalter: Lötanschluss, Farbe: Schwarz, Bauform: Montageflansch mit Versenklöchern, Mass X: 00, Ausstattung: Halter für 1oder 2 Sicherungen (Text unter Stecker), ohne Verwendung	4304.6085
6765-X-BB81-A-10044	6765, IEC Gerätesteckerkombielement C14, 70°C, Ausführung: Schutzklasse 1, L: Brücke zum Sicherungshalter, N: Brücke zum Sicherungshalter, Erde: Flachsteckanschluss (4.8 x 0.8 mm), Sicherungshalter: Lötanschluss, Farbe: Schwarz, Bauform: Montageflansch mit Versenklöchern, Mass X: 00, Ausstattung: Halter für 1oder 2 Sicherungen (Text unter Stecker), Schalter 2-polig, 4,8mm Steckanschluss, schwarz	4304.6087
6765-X-BB81-A-10046	6765, IEC Gerätesteckerkombielement C14, 70°C, Ausführung: Schutzklasse 1, L: Brücke zum Sicherungshalter, N: Brücke zum Sicherungshalter, Erde: Flachsteckanschluss (4.8 x 0.8 mm), Sicherungshalter: Lötanschluss, Farbe: Schwarz, Bauform: Montageflansch mit Versenklöchern, Mass X: 00, Ausstattung: Halter für 1oder 2 Sicherungen (Text unter Stecker), Schalter 2-polig, 4,8mm Steckanschluss, rot beleuchtet	4304.6088
6765-X-BB81-A-10048	6765, IEC Gerätesteckerkombielement C14, 70°C, Ausführung: Schutzklasse 1, L: Brücke zum Sicherungshalter, N: Brücke zum Sicherungshalter, Erde: Flachsteckanschluss (4.8 x 0.8 mm), Sicherungshalter: Lötanschluss, Farbe: Schwarz, Bauform: Montageflansch mit Versenklöchern, Mass X: 00, Ausstattung: Halter für 1oder 2 Sicherungen (Text unter Stecker), Schalter 2-polig, 4,8mm Steckanschluss, grün beleuchtet	4304.6089
6765-X-BB81-A-10054	6765, IEC Gerätesteckerkombielement C14, 70°C, Ausführung: Schutzklasse 1, L: Brücke zum Sicherungshalter, N: Brücke zum Sicherungshalter, Erde: Flachsteckanschluss (4.8 x 0.8 mm), Sicherungshalter: Lötanschluss, Farbe: Schwarz, Bauform: Montageflansch mit Versenklöchern, Mass X: 00, Ausstattung: Halter für 1oder 2 Sicherungen (Text über Stecker), Schalter 2-polig, 4,8mm Steckanschluss, schwarz	4304.6090
6765-X-BB81-A-10058	6765, IEC Gerätesteckerkombielement C14, 70°C, Ausführung: Schutzklasse 1, L: Brücke zum Sicherungshalter, N: Brücke zum Sicherungshalter, Erde: Flachsteckanschluss (4.8 x 0.8 mm), Sicherungshalter: Lötanschluss, Farbe: Schwarz, Bauform: Montageflansch mit Versenklöchern, Mass X: 00, Ausstattung: Halter für 1oder 2 Sicherungen (Text über Stecker), Schalter 2-polig, 4,8mm Steckanschluss, grün beleuchtet	4304.6091
6765-X-BB91-A-10044	6765, IEC Gerätesteckerkombielement C14, 70°C, Ausführung: Schutzklasse 1, L: Brücke zum Sicherungshalter, N: Brücke zum Sicherungshalter, Erde: Flachsteckanschluss (6.3 x 0.8 mm), Sicherungshalter: Lötanschluss, Farbe: Schwarz, Bauform: Montageflansch mit Versenklöchern, Mass X: 00, Ausstattung: Halter für 1oder 2 Sicherungen (Text unter Stecker), Schalter 2-polig, 4,8mm Steckanschluss, schwarz	4304.6092
6765-X-BB91-A-10045	6765, IEC Gerätesteckerkombielement C14, 70°C, Ausführung: Schutzklasse 1, L: Brücke zum Sicherungshalter, N: Brücke zum Sicherungshalter, Erde: Flachsteckanschluss (6.3 x 0.8 mm), Sicherungshalter: Lötanschluss, Farbe: Schwarz, Bauform: Montageflansch mit Versenklöchern, Mass X: 00, Ausstattung: Halter für 1oder 2 Sicherungen (Text unter Stecker), Schalter 2-polig, Lötanschlüsse, schwarz	4304.6093
6765-X-BB91-A-10046	6765, IEC Gerätesteckerkombielement C14, 70°C, Ausführung: Schutzklasse 1, L: Brücke zum Sicherungshalter, N: Brücke zum Sicherungshalter, Erde: Flachsteckanschluss (6.3 x 0.8 mm), Sicherungshalter: Lötanschluss, Farbe: Schwarz, Bauform: Montageflansch mit Versenklöchern, Mass X: 00, Ausstattung: Halter für 1oder 2 Sicherungen (Text unter Stecker), Schalter 2-polig, 4,8mm Steckanschluss, rot beleuchtet	4304.6094
6765-X-BB91-A-10054	6765, IEC Gerätesteckerkombielement C14, 70°C, Ausführung: Schutzklasse 1, L: Brücke zum Sicherungshalter, N: Brücke zum Sicherungshalter, Erde: Flachsteckanschluss (6.3 x 0.8 mm), Sicherungshalter: Lötanschluss, Farbe: Schwarz, Bauform: Montageflansch mit Versenklöchern, Mass X: 00, Ausstattung: Halter für 1oder 2 Sicherungen (Text über Stecker), Schalter 2-polig, 4,8mm Steckanschluss, schwarz	4304.6095
6765-X-BB01-A-10040	6765, IEC Gerätesteckerkombielement C14, 70°C, Ausführung: Schutzklasse 1, L: Brücke zum Sicherungshalter, N: Brücke zum Sicherungshalter, Erde: ohne Anschluss, Sicherungshalter: Lötanschluss, Farbe: Schwarz, Bauform: Montageflansch mit Versenklöchern, Mass X: 00, Ausstattung: Halter für 1oder 2 Sicherungen (Text unter Stecker), ohne Verwendung	4304.6122
6765-X-BB91-A-10048	6765, IEC Gerätesteckerkombielement C14, 70°C, Ausführung: Schutzklasse 1, L: Brücke zum Sicherungshalter, N: Brücke zum Sicherungshalter, Erde: Flachsteckanschluss (6.3 x 0.8 mm), Sicherungshalter: Lötanschluss, Farbe: Schwarz, Bauform: Montageflansch mit Versenklöchern, Mass X: 00, Ausstattung: Halter für 1oder 2 Sicherungen (Text unter Stecker), Schalter 2-polig, 4,8mm Steckanschluss, grün beleuchtet	4304.6153
6765-X-BB21-A-10050	6765, IEC Gerätesteckerkombielement C14, 70°C, Ausführung: Schutzklasse 1, L: Brücke zum Sicherungshalter, N: Brücke zum Sicherungshalter, Erde: Lötanschluss kurz (L = 4.8 mm), Sicherungshalter: Lötanschluss, Farbe: Schwarz, Bauform: Montageflansch mit Versenklöchern, Mass X: 00, Ausstattung: Halter für 1oder 2 Sicherungen (Text über Stecker), ohne Verwendung	4304.6203
6765-X-BB21-A-10048	6765, IEC Gerätesteckerkombielement C14, 70°C, Ausführung: Schutzklasse 1, L: Brücke zum Sicherungshalter, N: Brücke zum Sicherungshalter, Erde: Lötanschluss kurz (L = 4.8 mm), Sicherungshalter: Lötanschluss, Farbe: Schwarz, Bauform: Montageflansch mit Versenklöchern, Mass X: 00, Ausstattung: Halter für 1oder 2 Sicherungen (Text unter Stecker), Schalter 2-polig, 4,8mm Steckanschluss, grün beleuchtet	4304.6215

Die aufgeführten Varianten sollten ab Lager lieferbar sein. Weitere Ausführungen auf Anfrage www.schurter.com/kontakt

Oft verkauft.

Konfig. Code	Bezeichnung	Bestellnummer

Sie können die Verfügbarkeit all unserer Produkte in Echtzeit prüfen:http://www.schurter.com/de/Stock-Check/Produktverfuegbarkeit-SCHURTER

Verpackungseinheit 50 ST

Zubehör

Beschreibung

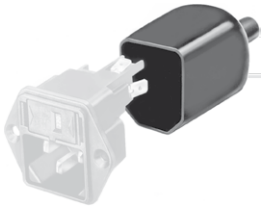

Diverse Abdeckung
Rückseitige Schutzabdeckung

Kabelkonfektionierung
Kabelbaum für SCHURTER-Produkte

Passende Dosen

Kategorie / Beschreibung

Anschlussleitung Übersicht komplett

Anschlussleitung mit IEC Gerätestecker C14, abisolierte Kabelenden	6007.0204
Anschlussleitung weitere Typen zu 6765	

Gerätesteckdose Übersicht komplett

IEC Gerätesteckdose C15A für Kabelmontage, gerade	0102
IEC Gerätesteckdose C15A für Kabelmontage, gerade	0102-G
IEC Gerätesteckdose C15A für Kabelmontage, abgewinkelt	0112
IEC Gerätesteckdose C13 für Kabelmontage, abgewinkelt	4012
IEC Gerätesteckdose C13 für Kabelmontage, gerade	4022
Gerätesteckdose weitere Typen zu 6765	...

Netzanschlussleitung Übersicht komplett

Anschlussleitung mit IEC Gerätesteckdose C13 gerade, abisolierte Kabelenden	6000.0214
Anschlussleitung mit IEC Gerätesteckdose C13 abgewinkelt, abisolierte Kabelenden	6000.0224
EU Anschlussleitung mit IEC Gerätesteckdose C13, gerade	6003.0215
EU Anschlussleitung mit IEC Gerätesteckdose C13, gerade	6004.0215
US Anschlussleitung mit IEC Gerätesteckdose C13, gerade	6009.1315
Netzanschlussleitung weitere Typen zu 6765	...

Kategorie / Beschreibung

Netzanschluss- oder -Weiterverbindungsleitung Übersicht komplett

Diverse Netzanschluss- oder Netzweiterverbidungsleitung 10 A	6003.0204
Diverse Netzanschluss- oder Netzweiterverbidungsleitung 10 A	6003.0205
Diverse Netzanschluss- oder Netzweiterverbidungsleitung 10 A	6026.0205
UK Anschlussleitung mit abgemantelten Enden	6044.0204
Diverse Netzanschluss- oder Netzweiterverbidungsleitung 10 A	6045.0114
Netzanschluss- oder -Weiterverbindungsleitung weitere Typen zu 6765	...

Netzweiterverbindungsleitung Übersicht komplett

Netzweiterverbidungsleitung C13, 10 A	6007.0212
Netzweiterverbidungsleitung C13, 10 A	6007.0214
Netzweiterverbindungsleitung weitere Typen zu 6765	

Die im Dokument aufgeführten Spezifikationen, Beschreibungen und Darstellungen basieren auf aktuellen Informationen. Änderungen sind vorbehalten.